Possibilités de Pose

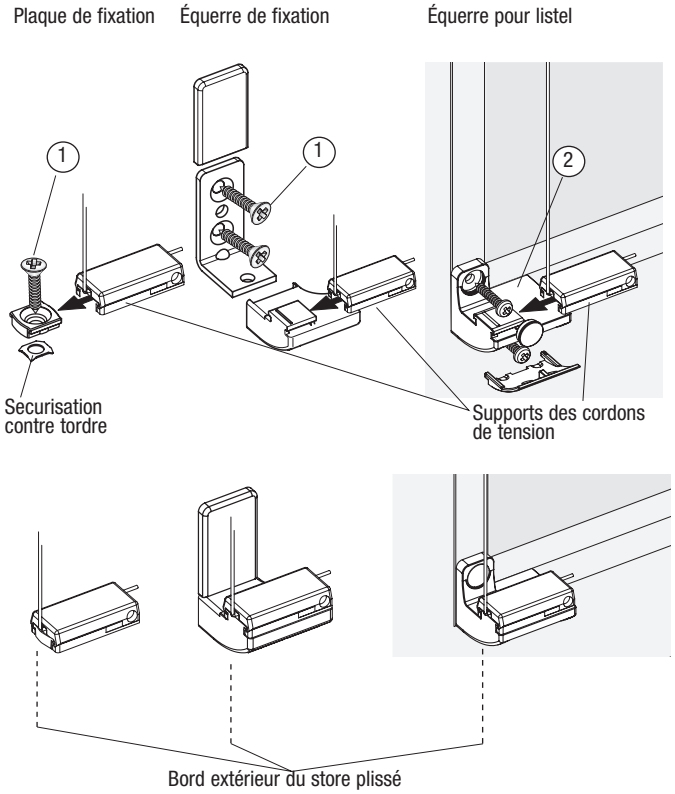

① Recommandation : DIN 7982 Ø 3,9 x 13 mm (pour les fenêtres en PVC et en bois)

② Recommandation : DIN 7981 Ø 2,9 x 9,5 mm (pour les fenêtres en PVC et en bois)

Longueur maximale de la vis = profondeur du listel !

Après vérification du bon fonctionnement du store, les bouts de cordons excédentaires peuvent être coupés.

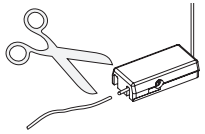

Monter les **plaques de fixations**
Utiliser le gabarit de montage (rouge), voir feuille séparée

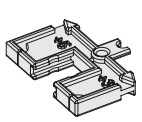

Manoeuvre

Manoeuvre du modèle P1500

Pour ouvrir le store :
Pousser à la main, au milieu de la barre de charge, jusqu'à la position désirée.

Pour fermer le store :
Tenir le milieu de la barre de charge et tirer dessus pour baisser le store.

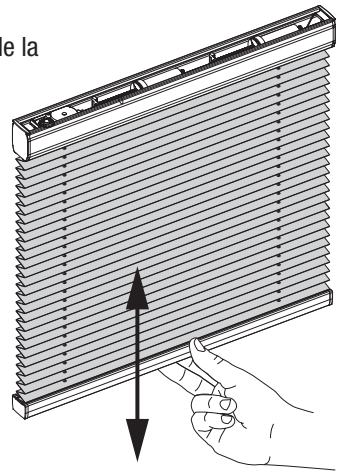

Manoeuvre du modèle P1505

Ce modèle est manoeuvré à l'aide de la poignée.

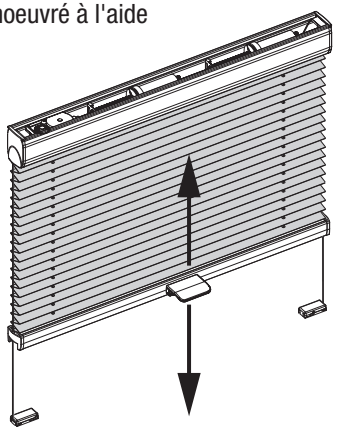

Entretien

Nos tissus ont une surface antistatique, ce qui les rend répulsifs aux poussières et aux saletés.

Un brossage régulier du tissu avec une brosse douce ou un plumeau est suffisant. Lors du nettoyage des vitres évitez tout contact de l'eau ou de nettoyants corrosifs avec le tissu.

Le fabricant décline toute responsabilité concernant les dégâts causés à la toile par des gouttes d'eau de condensation, par les produits de nettoyage de la vitre ou des insectes.

© 2021 Benthin® . Sous réserve de fautes d'impression, d'erreurs et de modifications . Version 26-05-2021 . 97000146

Modèles P1500, P1505

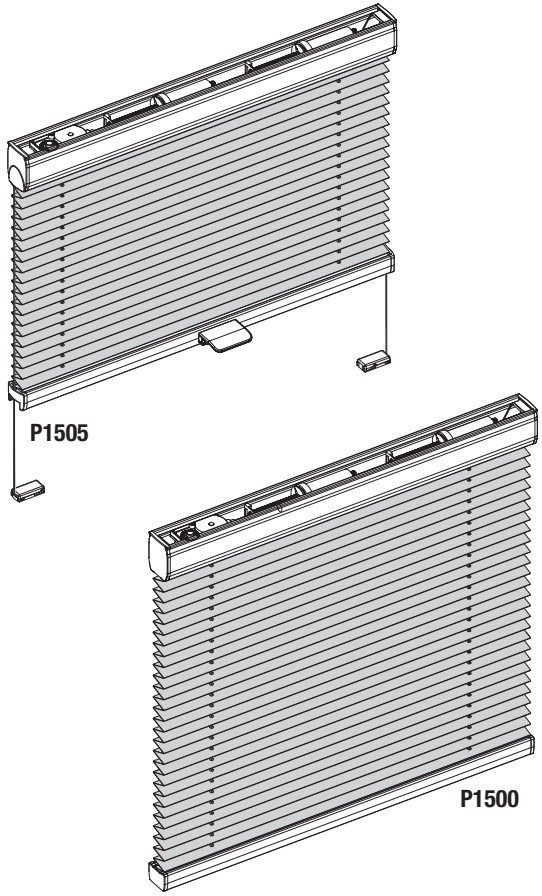

Chers clients,
Ce store plissé sur mesure a été conçu pour s'adapter parfaitement à vos fenêtres. Les matériaux de haute qualité utilisés et son design lui garantissent une élégance et une fonctionnalité d'une excellente longévité, pour vous offrir entière satisfaction.
Votre fabricant plissé

Veuillez s'il vous plaît lire ces instructions minutieusement avant de poser le store

Les stores doivent être posés par des personnes qualifiées.
Le non respect de cette préconisation peut provoquer des accidents.
Toute modification du store doit être approuvée par le fabricant.
La visserie des supports n'est pas fournie.
Toujours utiliser des vis et prises de courant prévues pour la matière du mur ou du plafond sur lequel le store doit être posé!

Utilisation du support pour pose plafond

Lors de l'installation du boîtier, fixer les supports à 50 mm respectivement de l'extrémité du boîtier, en respectant une distance maxi de 600 mm entre les supports.

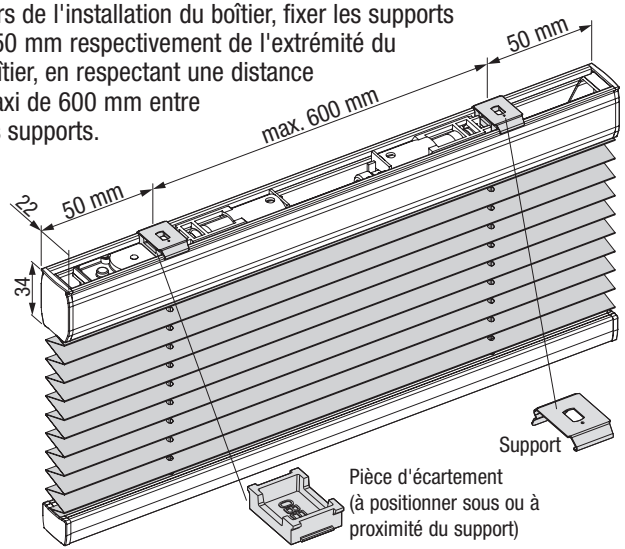

Attention : il est recommandé de monté le clip avec l'aile vers l'avant (vers la pièce). Le support peut **seulement** être monté avec l'aile vers la fenêtre ou la vitre quand la distance au profilé est d'au **moins 7 mm.**

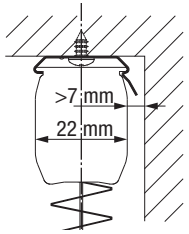

Pose plafond à l'aide d'un support

Emboîter le devant du rail dans les supports. Puis pousser l'arrière du rail dans les supports jusqu'au "clic", ce qui confirme que le rail est fixé en toute sécurité dans une position correcte.

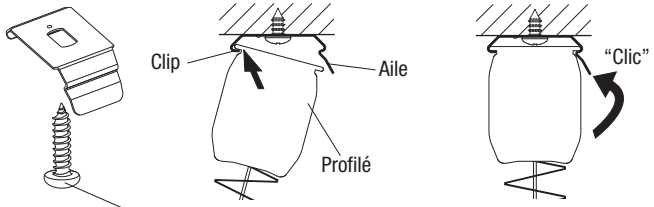

Recommandation : DIN 7981 Ø 3,9 x 16 mm
(pour les fenêtres en PVC et en bois)

Démontage: Pousser l'aile du support vers le haut pour être en mesure de retirer le rail de la fixation.

Possibilités de Pose

Pose murale à l'aide d'une équerre de fixation et d'un support

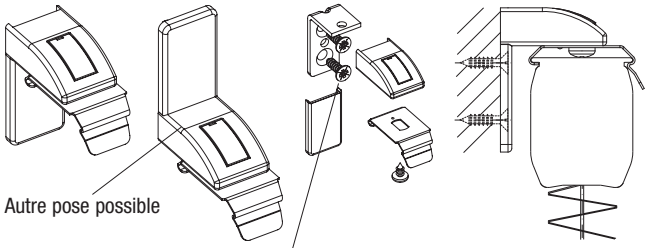

Recommandation : DIN 7982 Ø 3,9 x 13 mm
(pour les fenêtres en PVC et en bois)

Démontage de l'équerre de fixation et d'un support

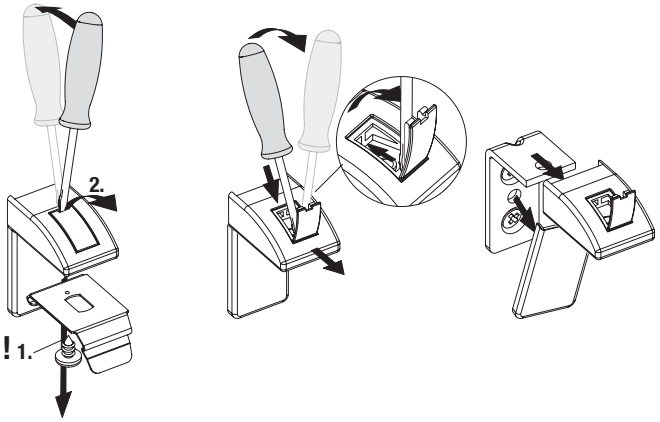

Possibilités de Pose

Pose sur listel à l'aide d'une équerre pour listel et d'un support

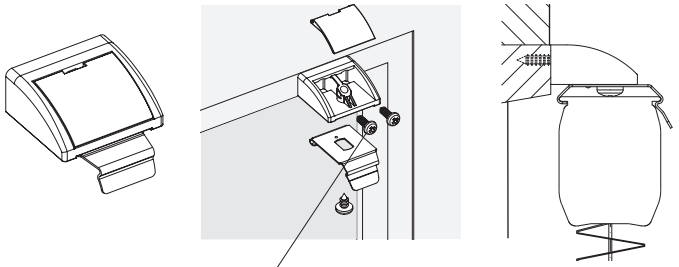

Recommandation : DIN 7981 2,9 x 9,5 mm
(pour les fenêtres en PVC et en bois)

Pose murale à l'aide d'une équerre fixe ou réglable et d'un support

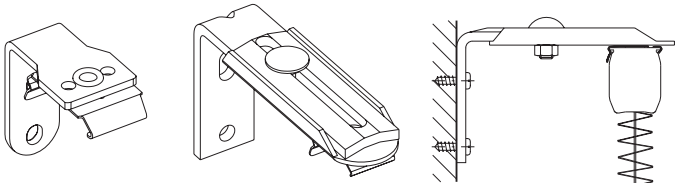

Pose des supports des cordons de tension
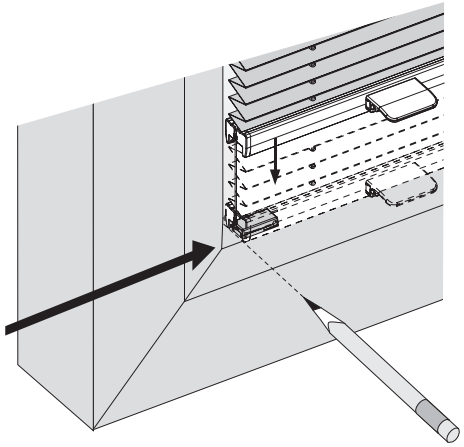
Baisser le store et indiquer la position de la fixation du support de cordon de tension (correspondant toujours au bord extérieur du store plissé). Visser la plaque de fixation, l'équerre de fixation, l'équerre pour listel ou le support à blocage.
Ouvrir le support de cordon de tension.