5. Monter le store plissé

Glisser les supports de cordon de tension dans les supports de serrage.

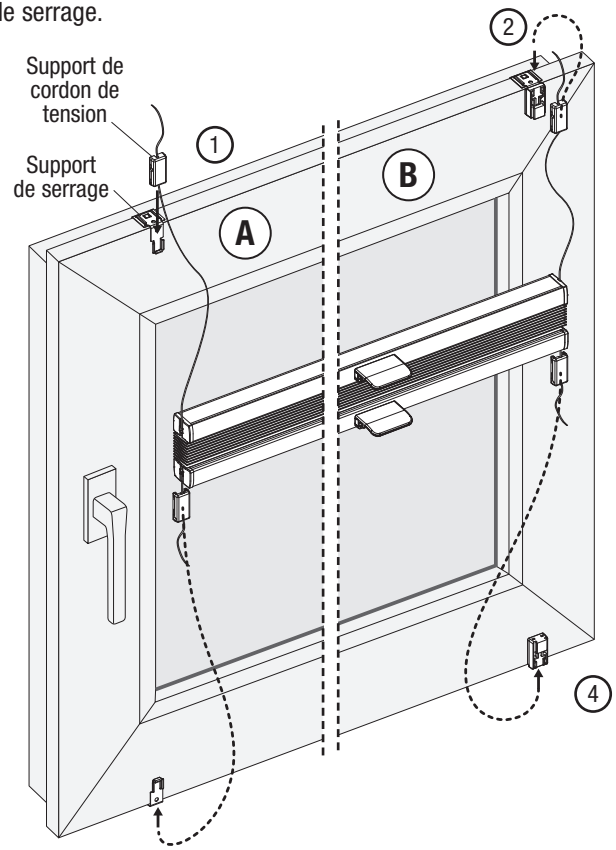

6. Vérifier le bon fonctionnement du store plissé

La poignée permet de placer facilement le store plissé dans la position souhaitée. Après vérification du bon fonctionnement du store, les bouts de cordons excédentaires peuvent être coupés.

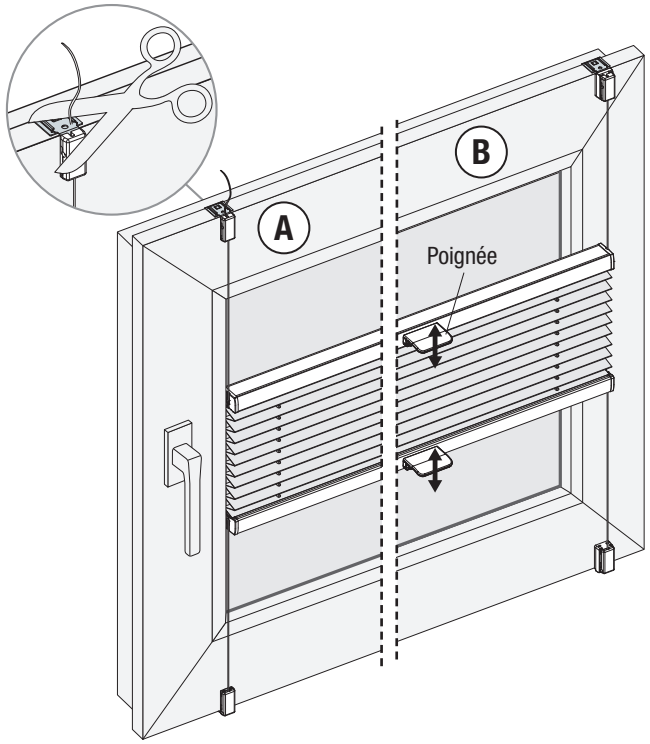

Attention : Le réglage de la tension des cordons doit être uniforme et peut uniquement être réalisé par un professionnel.

Entretien

Nos tissus ont une surface antistatique, ce qui les rend répulsifs aux poussières et aux saletés.

Un brossage régulier du tissu avec une brosse douce ou un plumeau est suffisant.

Lors du nettoyage des vitres évitez tout contact de l'eau ou de nettoyants corrosifs avec le tissu.

Le fabricant décline toute responsabilité concernant les dégâts causés à la toile par des gouttes d'eau de condensation, par les produits de nettoyage de la vitre ou des insectes.

Pour de plus amples informations quant à l'entretien, reportez-vous aux instructions de lavage.

© 2021 Benthin® · Sous réserve de fautes d'impression, d'erreurs et de modifications · Version 26-05-2021 · 97000249

Modéle P1614

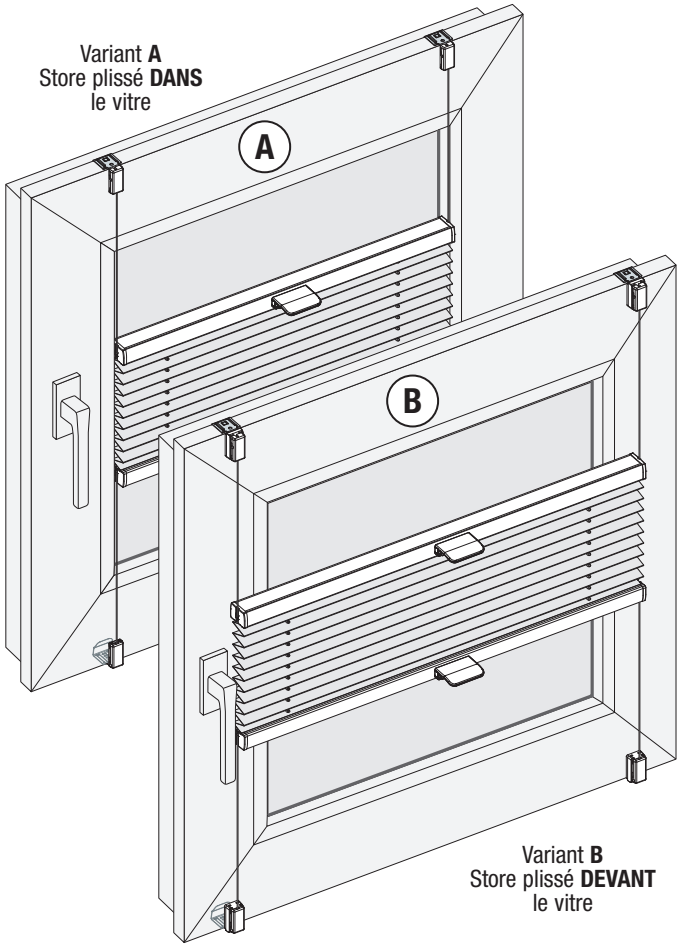

Chers clients,

Ce store plissé sur mesure a été conçu pour s'adapter parfaitement à vos fenêtres. Les matériaux de haute qualité utilisés et son design lui garantissent une élégance et une fonctionnalité d'une excellente longévité, pour vous offrir entière satisfaction.

Votre fabricant plissé

Veuillez s'il vous plaît lire ces instructions minutieusement avant de poser le store

Les stores doivent être posés par des personnes qualifiées.
Le non respect de cette préconisation peut provoquer des accidents.
Toute modification du store doit être approuvée par le fabricant.

Contenu

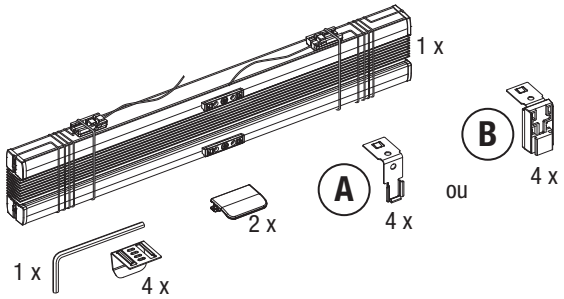

Pose

1. Préparer les supports de serrage
Assembler la partie avant et la partie arrière des supports de serrage grâce à la première position de crantage.

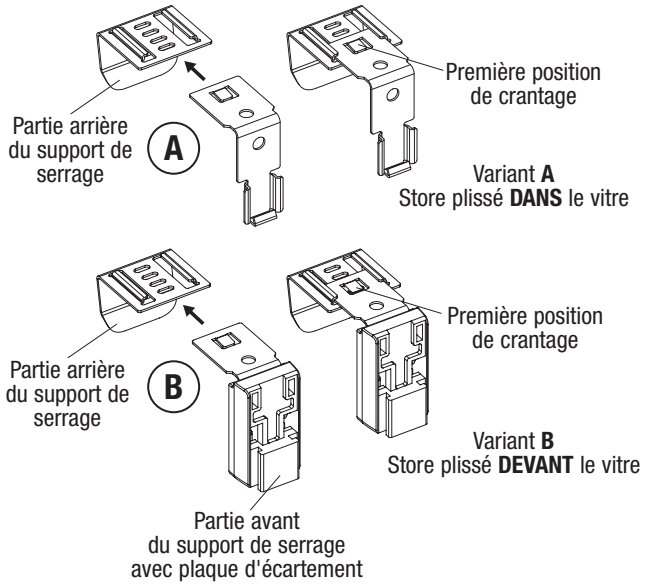

2. Monter les poignées.
Glisser les deux poignées latéralement sur le logement.

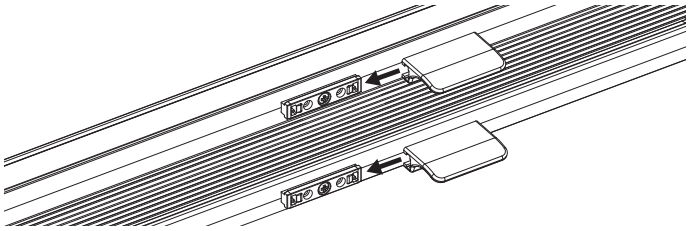

Pose

2a. Déterminer les positions des supports de serrage
Variant **A**: Store plissé **DANS** le vitre
Marquer la largeur sur le battant de la fenêtre.
Bord extérieur du store plissé = centre du support de serrage.

Conseil : La largeur peut facilement être déterminée en plaçant le store et en repérant le bord extérieur de celui-ci.

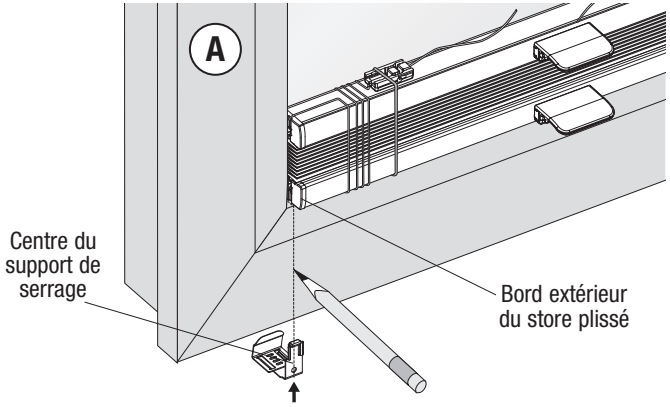

2b. Déterminer les positions des supports de serrage
Variant **B**: Store plissé **DEVANT** le vitre
Marquer la largeur sur le battant de la fenêtre.
Bord extérieur du store plissé = centre du support de serrage.

Conseil : La largeur peut facilement être déterminée en plaçant le store et en repérant le bord extérieur de celui-ci.

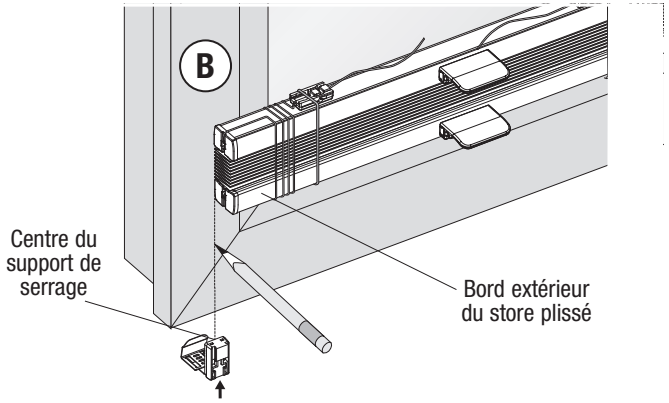

Pose

3. Monter les supports de serrage
Placer les supports de serrage au niveau des repères sur le battant de la fenêtre et les y fixer en exerçant une pression.

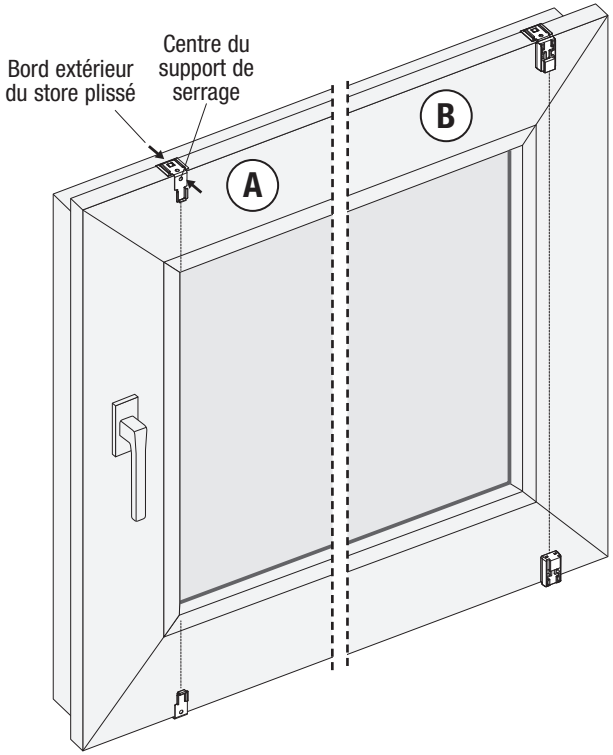
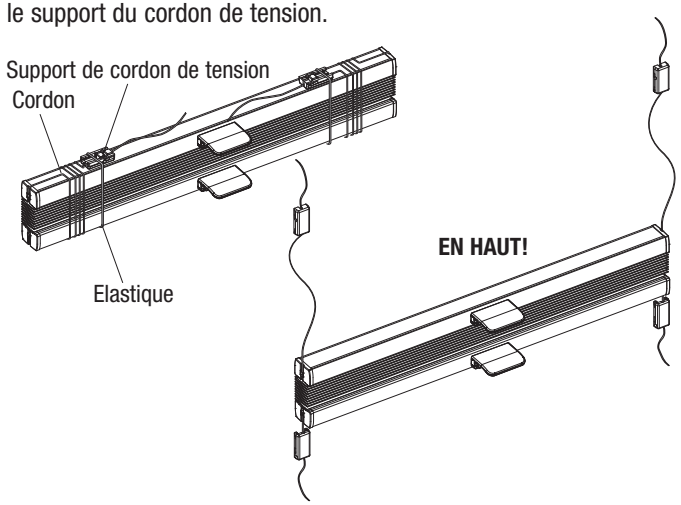
4. Enlever l'élastique et désentortiller le cordon y compris le support du cordon de tension.