Possibilités de Pose

Enlever l'élastique, désentortiller le cordon y compris le support du cordon de tension et **monter les poignées.**

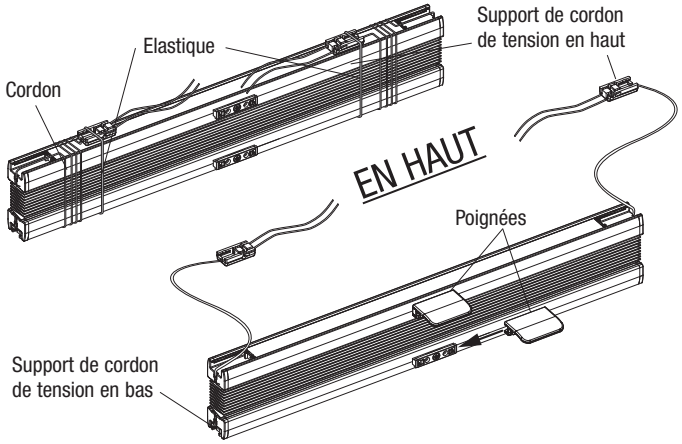

Pousser **les supports des cordons de tension du haut** sur les plaques de fixation jusqu'à ce qu'ils se bloquent.

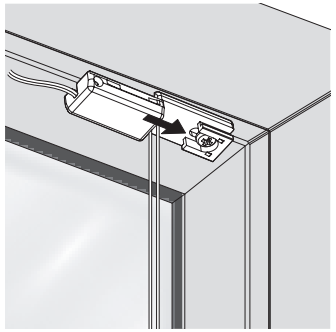

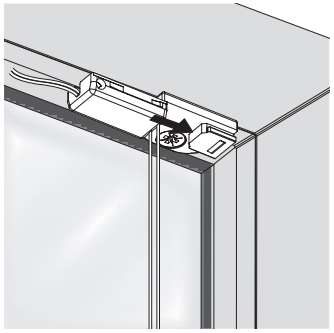

Sortir **les supports de cordon du bas,** de la barre de charge et les pousser sur les plaques de fixation jusqu'à ce qu'ils se bloquent.

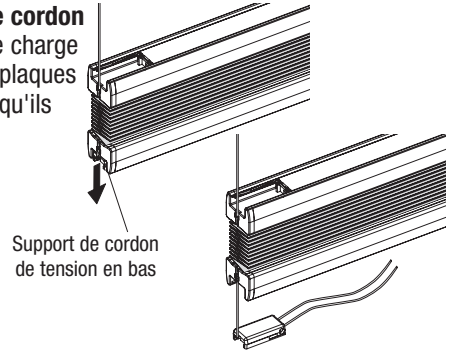

Manœuvre

Les stores plissé sous tension sont manoeuvrés à l'aide de la poignée.

Blocage
Bloquer le profil de manoeuvre sur le support de cordon de tension.

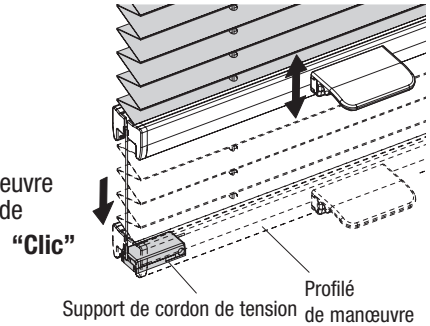

Après vérification du bon fonctionnement du store, les bouts de cordons excédentaires peuvent être coupés.

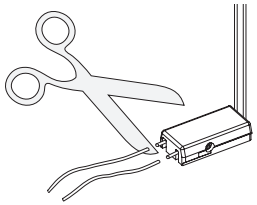

Attention : Le réglage de la tension des cordons doit être uniforme et peut uniquement être réalisé par un professionnel.

Entretien

Nos tissus ont une surface antistatique, ce qui les rend répulsifs aux poussières et aux saletés.

Un brossage régulier du tissu avec une brosse douce ou un plumeau est suffisant.

Pour de plus amples informations sur l'entretien, reportez-vous aux instructions de lavage.

© 2021 Benthin® · Sous réserve de fautes d'impression, d'erreurs et de modifications · Version 26-05-2021 · 97000334

Pose - Manœuvre - Entretien

Plissee Typ P1615

avec support de fixation - plat
avec support de fixation - bord

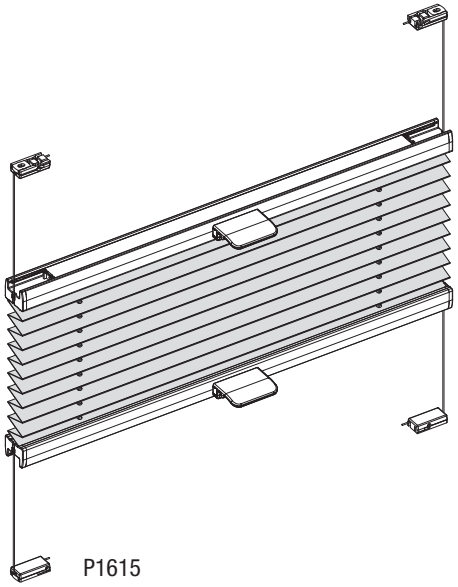

Chers clients,

Ce store plissé sur mesure a été conçu pour s'adapter parfaitement à vos fenêtres. Les matériaux de haute qualité utilisés et son design lui garantissent une élégance et une fonctionnalité d'une excellente longévité, pour vous offrir entière satisfaction.

Votre fabricant plissé

Veuillez s'il vous plaît lire ces instructions minutieusement avant de poser le store

Les stores doivent être posés par des personnes qualifiées.
Le non respect de cette préconisation peut provoquer des accidents.
Toute modification du store doit être approuvée par le fabricant.

La visserie des supports n'est pas fournie.
Toujours utiliser des vis et prises de courant prévues pour la matière du mur ou du plafond sur lequel le store doit être posé!

Pose des supports des cordons de tension

Conseil pour tous les types de pose :
Indiquer la position de la fixation du support de cordon de tension (le bord extérieur du store plissé correspondant toujours à la largeur commandée).

La largeur commandée se trouve facilement en disposant le store au milieu de la fenêtre et en marquant les extrémités à gauche et à droite.

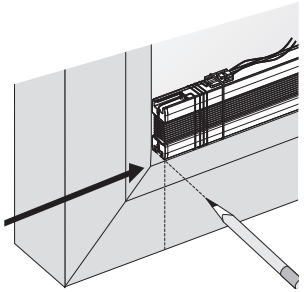

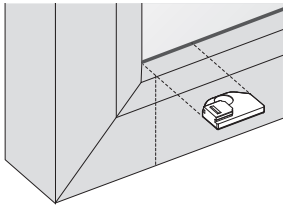

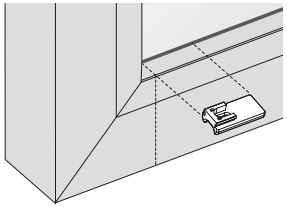

Possibilités de Pose

Montage sur listel avec support de fixation - plat

Enfoncer l'ergot dans le support de fixation - plat par le dessous.

Poser le support de fixation contre la garniture d'étanchéité et le pousser jusqu'au repère.

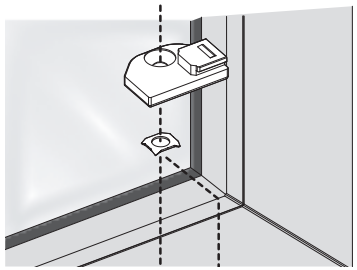

Serrer la vis à fond à la main.

Recommandation :
DIN 7982
Ø 3,9 x 13 mm
(pour les fenêtres en PVC et en bois)

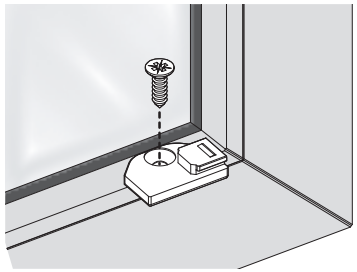

Pousser le cordon de tension sur le support de fixation - plat
(voir montage du cordon de tension)

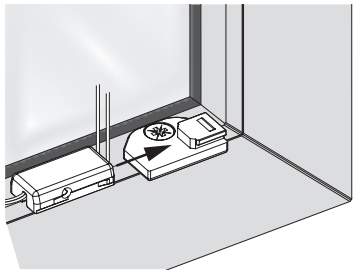

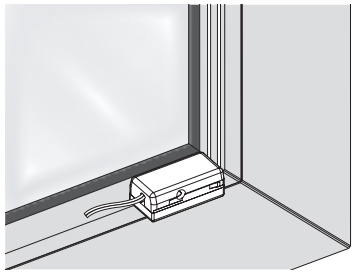

Possibilités de Pose

Montage sur listel avec support de fixation - bord

Support de fixation - positionner le bord au niveau du repère.

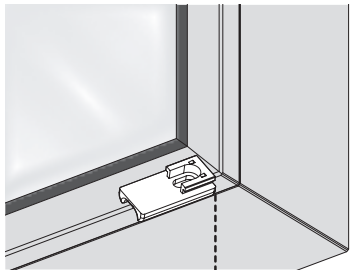

Serrer la vis à fond à la main.

Recommandation :
DIN 7904
Ø 2,9 x 9,5 mm
(pour les fenêtres en PVC et en bois)

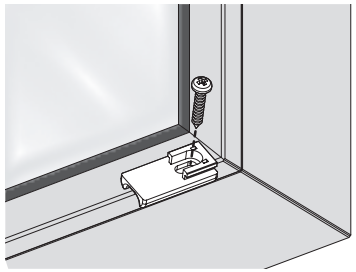
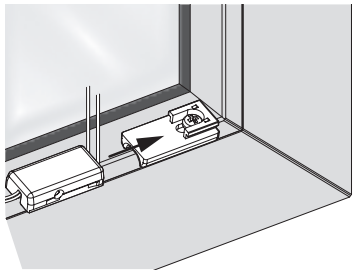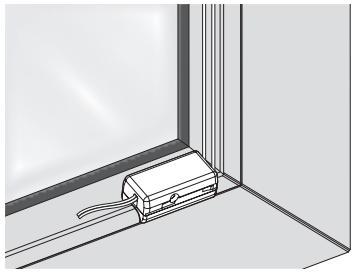
Pousser le cordon de tension sur le support de fixation - plat
(voir montage du cordon de tension)