Sécurité enfants modèles P1800, P1805

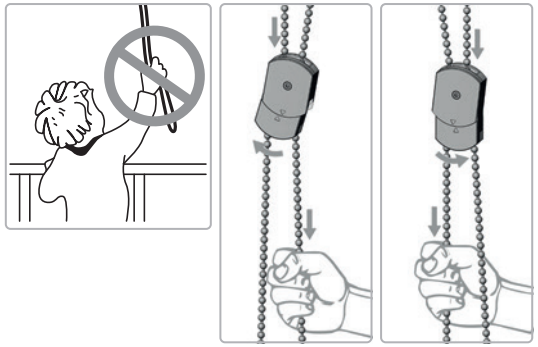

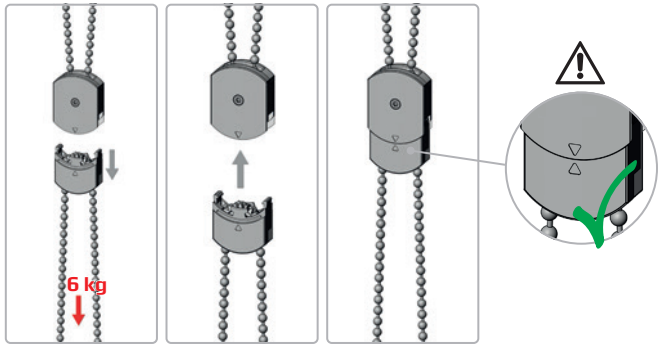

Manœuvres des modèles P1800, P1805

Pour ce modèle, l'ouverture et la fermeture du store s'obtiennent en manoevrant la chaînette.

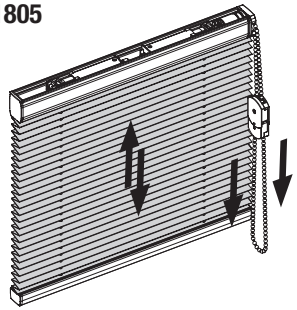

Manœuvres des modèles P1900, P1905

Stores plissés avec motorisation. Veuillez consulter la fiche de montage de l'installation électrique.

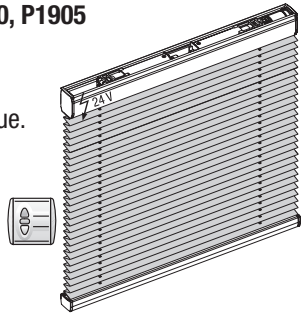

Manœuvre

Manœuvres des modèles P1600, P1620

Les stores sous tension sont manoeuvrés à l'aide de la poignée.

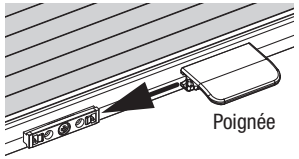

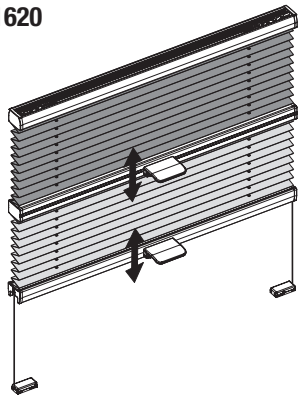

Blocage
Bloquer le profil de manoeuvre sur le support de cordon de tension.

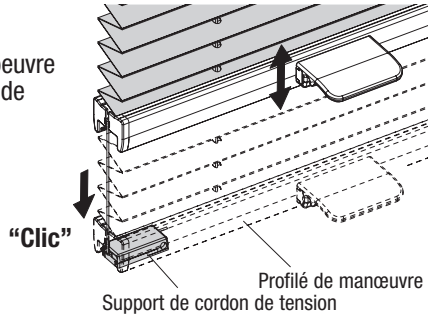

Après vérification du bon fonctionnement du store, les bouts de cordons excédentaires peuvent être coupés.

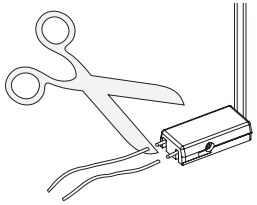

Attention : Le réglage de la tension des cordons doit être uniforme et peut uniquement être réalisé par un professionnel.

Entretien

Nos tissus ont une surface antistatique, ce qui les rend répulsifs aux poussières et aux saletés. Un brossage régulier du tissu avec une brosse douce ou un plumeau est suffisant. Lors du nettoyage des vitres évitez tout contact de l'eau ou de nettoyants corrosifs avec le tissu. Le fabricant décline toute responsabilité concernant les dégâts causés à la toile par des gouttes d'eau de condensation, par les produits de nettoyage de la vitre ou des insectes.

© 2021 Benthin® . Sous réserve de fautes d'impression, d'erreurs et de modifications . Version 03-06-2021 . 97000166

Modèles
P1800, P1805, P1900, P1905, P1600, P1620

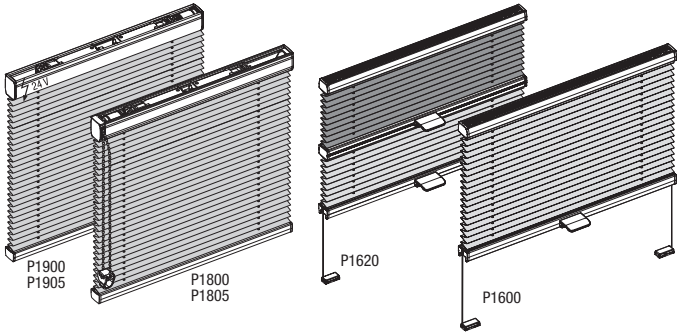

Chers clients,
Ce store sur mesure a été conçu pour s'adapter parfaitement à vos fenêtres. Les matériaux de haute qualité utilisés et son design lui garantissent une élégance et une fonctionnalité d'une excellente longévité pour vous offrir entière satisfaction.
Votre fabricant store

Veuillez lire attentivement les instructions avant de procéder au montage.

Les stores doivent être posés par des personnes qualifiées.
Le non respect de cette préconisation peut provoquer des accidents.
L'acheteur ou un tiers ne doivent pas modifier ou altérer le produit.

La visserie des supports n'est pas fournie. C'est pourquoi il est nécessaire de choisir des vis et des prises de courant suffisamment résistantes qui s'adaptent au matériau de la fenêtre.

⚠ MISE EN GARDE ⚠

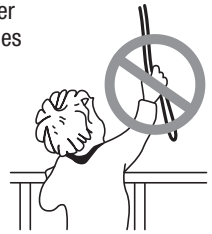

- Les jeunes enfants peuvent s'étrangler ou s'emmêler avec les cordons de levage, la chaînette, et les cordes qui actionnent les stores. Ils peuvent également enrouler les cordons autour de leur cou.
- Pour leur éviter de s'étrangler ou de s'emmêler dans les cordons, maintenez ces derniers hors de portée des jeunes enfants.
- Placez les lits, berceaux et mobilier à l'écart des cordons, corde ou chaînette de store.
- Ne nouez pas les cordons ensemble. Veillez à ce qu'ils ne s'enroulent pas en formant une boucle.
- Installez et utilisez les dispositifs de sécurités inclus conformément aux instructions d'installation indiquées sur ces dispositifs pour réduire le risque d'un tel accident.

Conformément à la norme EN 13120

Utilisation du support pour pose plafond

Lors de l'installation du boîtier, fixer les supports à 50 mm (profil standard) ou à 65 mm (profil avec moteur / manoeuvre par chaînette) respectivement de l'extrémité du boîtier, en respectant une distance maxi de 600 mm entre les supports.

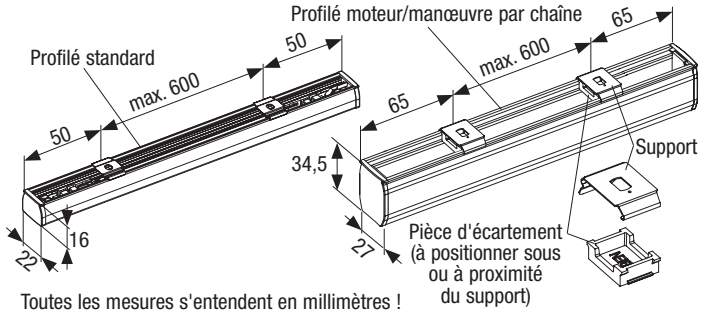

Toutes les mesures s'entendent en millimètres !

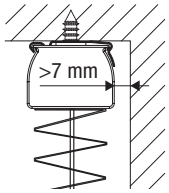

Attention : il est recommandé de monté le clip avec l'aile vers l'avant (vers la pièce).
Le support peut **seulement** être monté avec l'aile vers la fenêtre ou la vitre quand la distance au profilé est d'au **moins 7 mm.**

Pose plafond à l'aide d'un support

Emboîter le devant du rail dans les supports. Puis pousser l'arrière du rail dans les supports jusqu'au "clic", ce qui confirme que le rail est fixé en toute sécurité dans une position correcte.

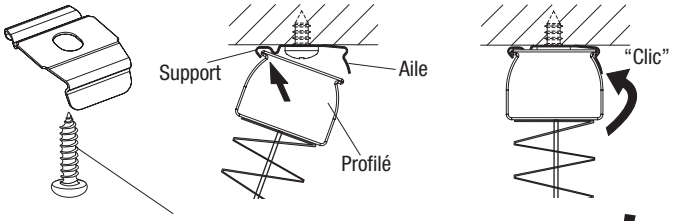

Recommandation : DIN 7981 Ø 3,9 x 16 mm
(pour les fenêtres en PVC et en bois)

Démontage: Pousser l'aile du support vers le haut pour être en mesure de retirer le rail de la fixation.

Possibilités de Pose

Pose murale à l'aide d'une équerre de fixation et d'un support

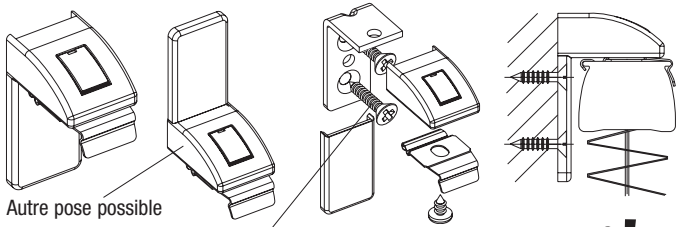

Recommandation : DIN 7982 Ø 3,9 x 13 mm
(pour les fenêtres en PVC et en bois)

Démontage de l'équerre de fixation

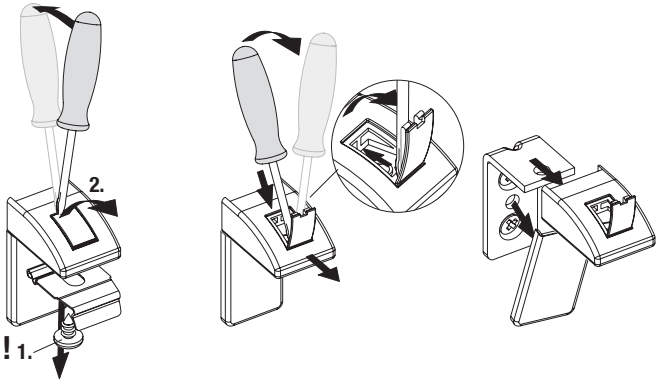

Pose sur listel à l'aide d'une équerre pour listel et d'un support

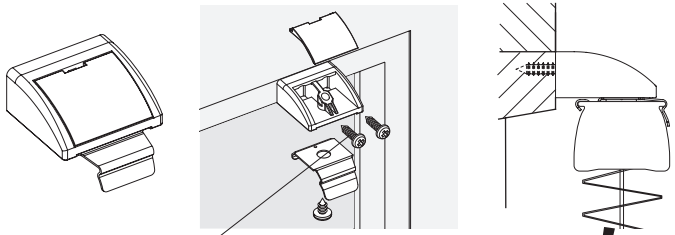

Recommandation : DIN 7981 2,9 x 9,5 mm
(pour les fenêtres en PVC et en bois)

Pose murale à l'aide d'une équerre fixe ou réglable et d'un support

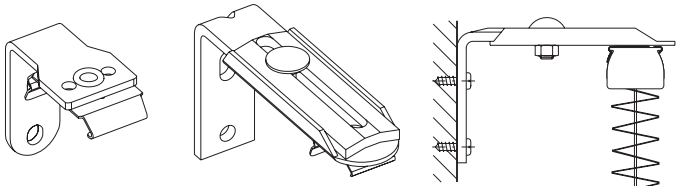

Possibilités de Pose

Pose des supports des cordons de tension

Baisser le store et indiquer la position de la fixation du support de cordon de tension (correspondant toujours au bord extérieur du store plissé).
Visser la plaque de fixation, l'équerre de fixation ou l'équerre pour listel.
Ouvrir le support de cordon de tension.

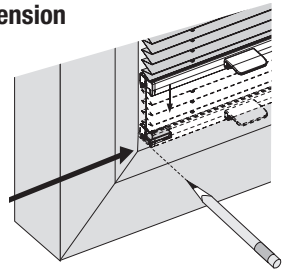

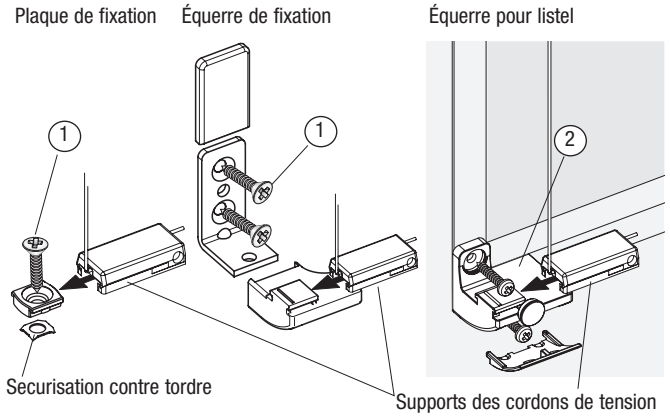

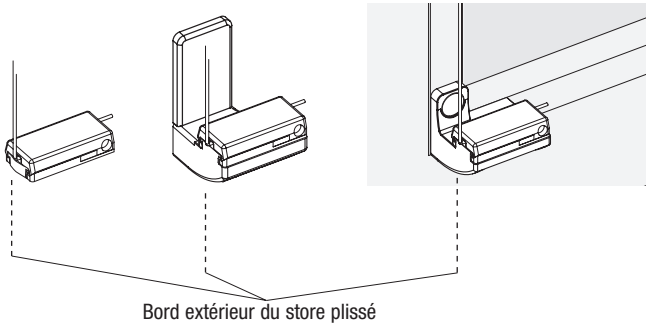

① Recommandation : DIN 7982 Ø 3,9 x 13 mm
(pour les fenêtres en PVC et en bois)

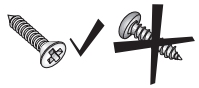

② Recommandation : DIN 7981 Ø 2,9 x 9,5 mm
(pour les fenêtres en PVC et en bois)
Longueur maximale de la vis = profondeur du listel !
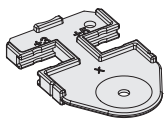
Monter les **plaques de fixations**
Utiliser le gabarit de montage (vert), voir feuille séparée