Pose

c) Placer le store derrière les coulisses latérales et l'emboîter dans les supports.

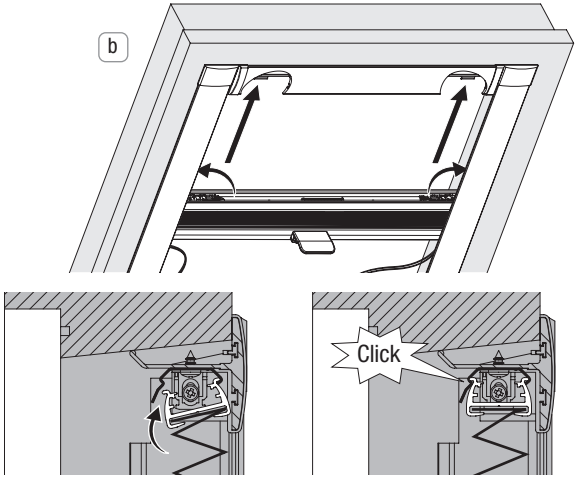

d) Pousser les supports des cordons de tension sur les embouts d'extrémité en bas.

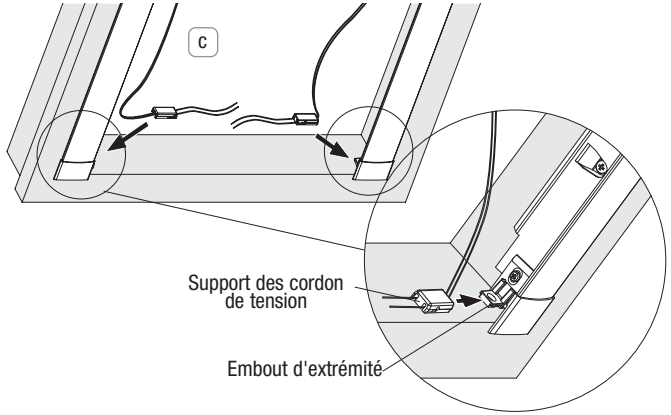

Aprés vérification du bon fonctionnement du store, les bouts de cordons excédentaires peuvent être coupés.

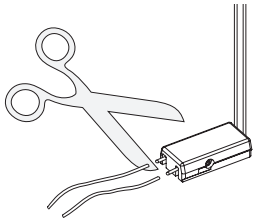

Attention : Le réglage de la tension des cordons doit être uniforme et peut uniquement être réalisé par un professionnel.

Manœuvre

Les stores plissé sous tension sont manoeuvrés à l'aide de la poignée.

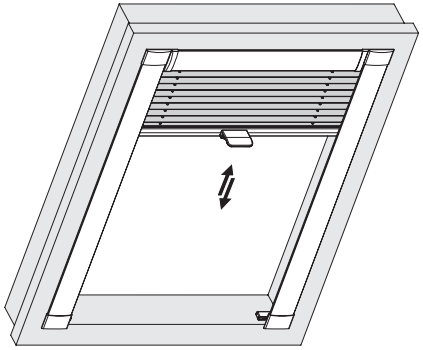

Placer la perche de manœuvre sur la poignée de manœuvre (en option).

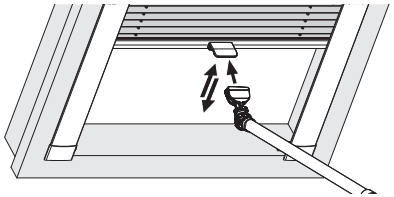

Blocage
Bloquer le profil de manoeuvre sur les supports des cordons de tension.

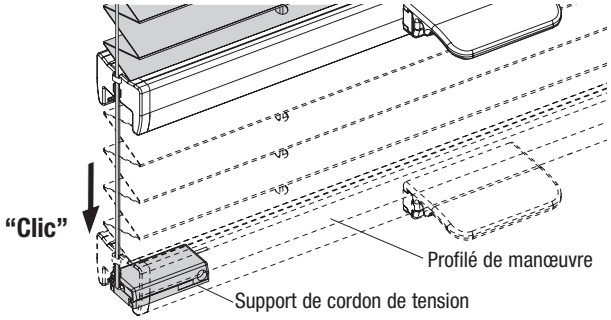

Entretien

Nos tissus ont une surface antistatique, ce qui les rend répulsifs aux poussières et aux saletés.

Un brossage régulier du tissu avec une brosse douce ou un est plumeau suffisant. Lors du nettoyage des vitres évitez tout contact de l'eau ou de nettoyants corrosifs avec le tissu.

Le fabricant décline toute responsabilité concernant les dégâts causés à la toile par des gouttes d'eau de condensation, par les produits de nettoyage de la vitre ou des insectes.

© 2021 Benthin® · Sous réserve de fautes d'impression, d'erreurs et de modifications · Version 03-06-2021 · 97000184

Pose - Manœuvre - Entretien

Modéles P2601, P2621

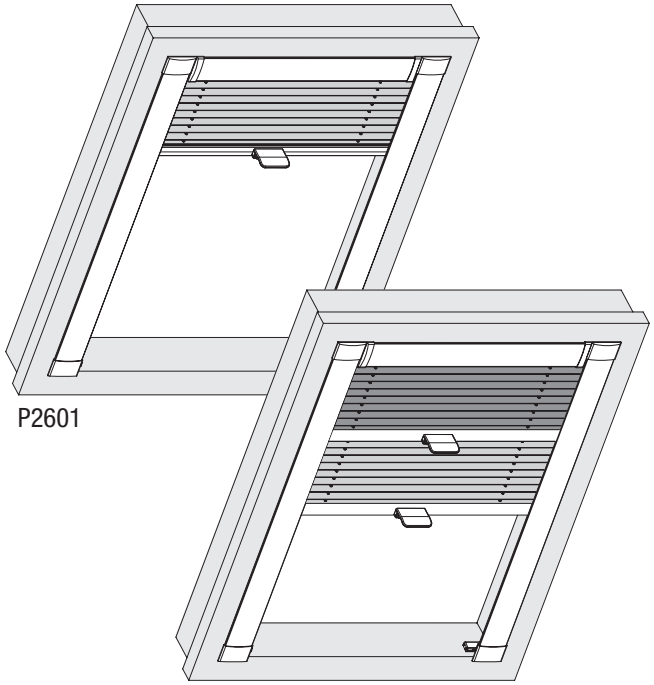

Chers clients,

Ce store plissé sur mesure a été conçu pour s'adapter parfaitement à vos fenêtres. Les matériaux de haute qualité utilisés et son design lui garantissent une élégance et une fonctionnalité d'une excellente longévité, pour vous offrir entière satisfaction.

Votre fabricant plissé

Veuillez s'il vous plaît lire ces instructions minutieusement avant de poser le store

Les stores doivent être posés par des personnes qualifiées.
Le non respect de cette préconisation peut provoquer des accidents.
Toute modification du store doit être approuvée par le fabricant.

La visserie des supports n'est pas fournie.
Toujours utiliser des vis et prises de courant prévues pour la matière du mur ou du plafond sur lequel le store doit être posé!

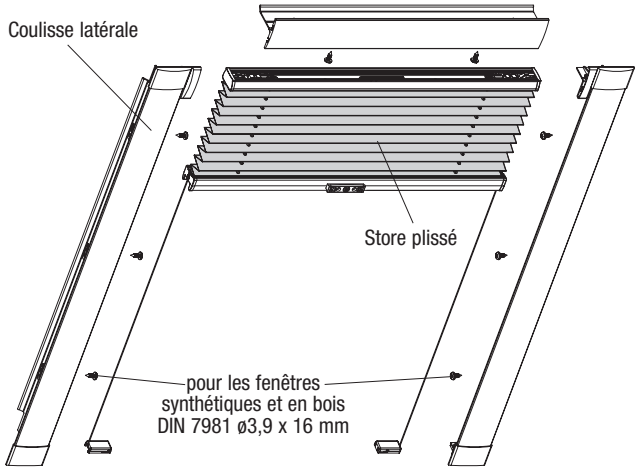

Conseil : Pour les anciens modèles de fenêtre GGU dont la feuillure est à 105°, les entretoises jointes doivent être introduites dans les rails de guidage. Positionner les entretoises à hauteur des vis.

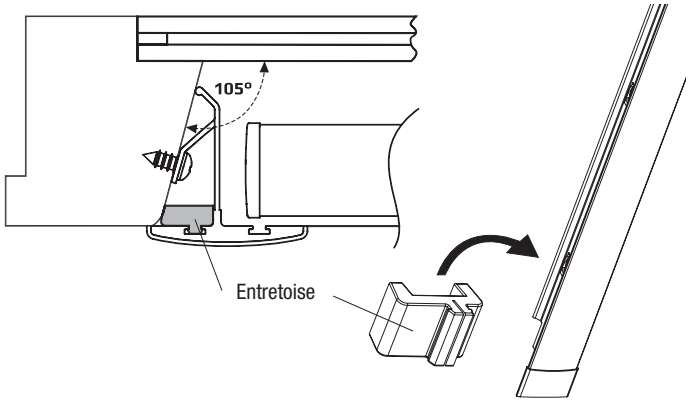

1. Poser les coulisses latérales

a) Assembler les deux coulisses latérales et le profil supérieur.

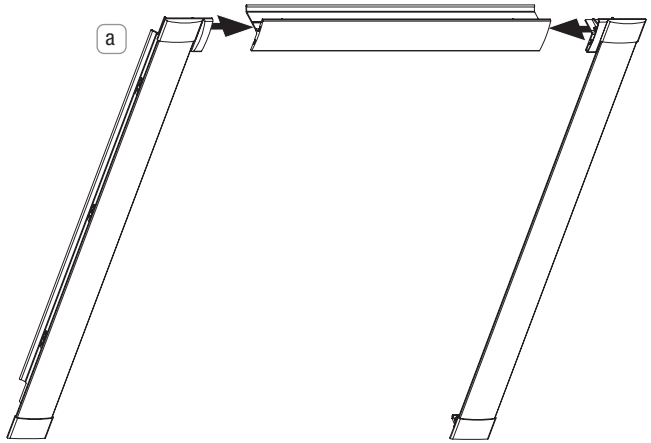

b) Mettre les profils assemblés dans le châssis de fenêtre.
Il faut que le profil supérieur puisse s'adapter exactement en haut.

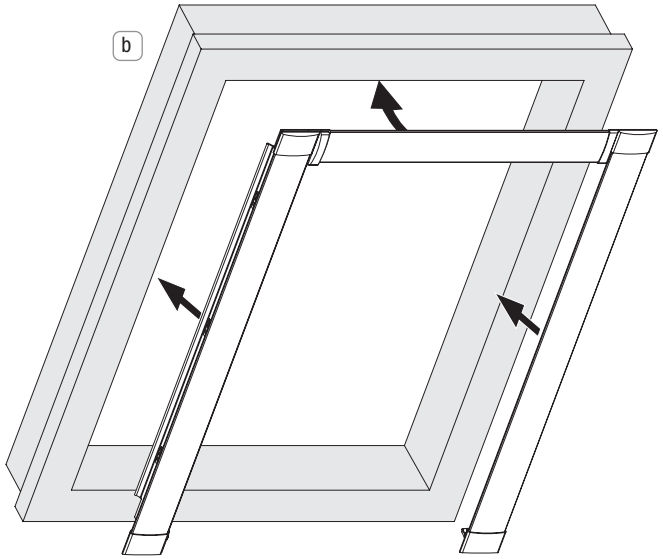

c) Fixer les coulisses dans le châssis de fenêtre.

d) Redresser les embouts d'extrémité en bas.
Desserrer les vis (1) et pousser les embouts d'extrémité jusqu'au bout de la fenêtre (2).
Serrer les vis de nouveau (3).

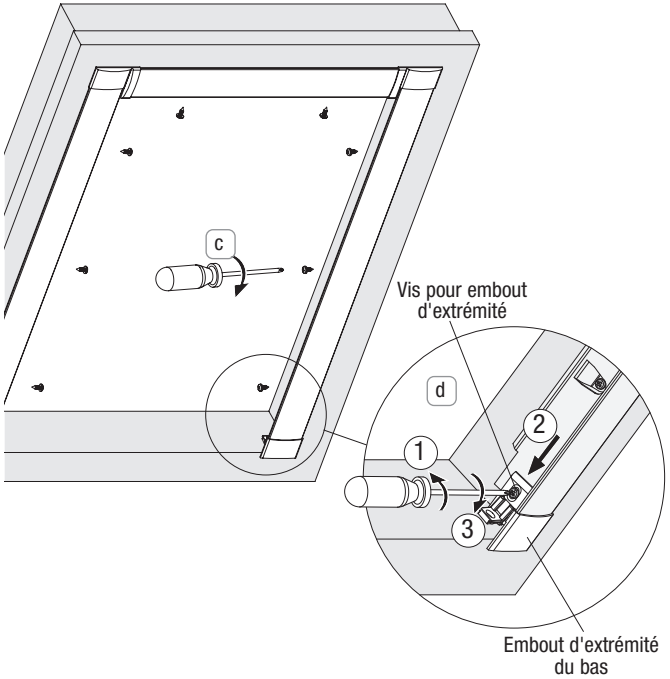

2. Poser le store plissé

a) Enlever l'élastique et détortiller le cordon y compris les supports des cordons de tension.

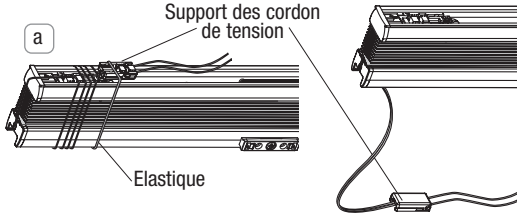
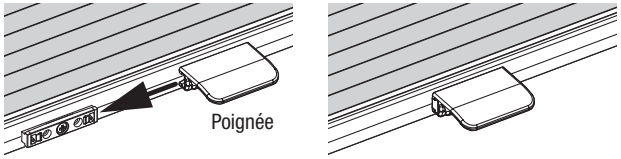
b) Monter le poignée