Stores Bateaux
Systéme 30

BENTHIN

Stores Bateaux Systéme 30

Le store bateau de Benthin est un système axé sur les besoins du fabricant, de l'installateur et de l'utilisateur final et développé en vue d'offrir une solution d'une qualité, d'un design et d'une fonctionnalité remarquables.

Design élégant

Soigneusement assorti, le **coffre** [1] dissimule les composantes techniques sous tous les angles. Composé de deux pièces, il est particulièrement facile à monter et met le store bateau en valeur.

Une commande adaptée à tous les besoins

Le store bateau peut être commandé à l'aide d'une chaînette à billes ou d'un moteur.

Toile facilement amovible

Le clip pour **cordon** [2] permet d'ôter aisément et rapidement la toile pour la nettoyer ou la remplacer.

Les cordons sont faciles à fixer avant le nettoyage.

Mise en œuvre conviviale

Support de **fixation** [3] pour tous les types de mise en œuvre.

Que les stores soient montés au mur ou au plafond, le système de clip est compatible avec les deux types d'installation.
Il facilite ainsi le montage du store bateau et le rend plus rapide.

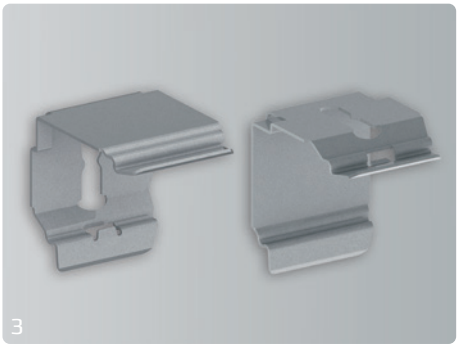

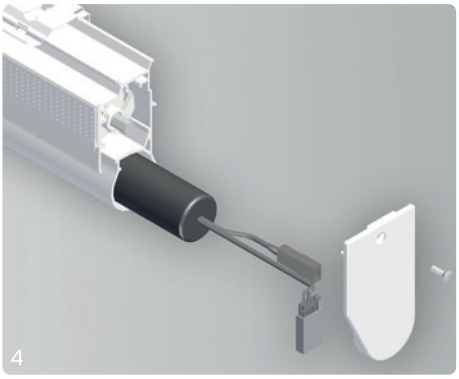

Stores Bateaux Systéme 30

Commande optimisée

La **chaînette à billes** (Ø4,5 mm) permet de commander le store en toute convivialité.

Deux mécanismes de manœuvre différents assurent une commande en toute facilité de tous les stores, des plus légers aux plus lourds.

De plus, un sécurité par chaînette permet de garantir la sécurité des enfants.

Pour une manœuvre en tout confort, les stores bateau se déclinent en **variantes motorisées**.

Combiné à une télécommande, ce mécanisme permet de commander de manière conviviale et aisée les stores les plus lourds et les plus volumineux.

Nous proposons aussi bien un **moteur 24 V** éprouvé qu'un **moteur 12 V** fonctionnant sur batterie.

La **batterie** [4] est alors logée dans le mini-coffre et peut être rechargée en toute simplicité sur secteur via une prise intégrée à l'embout.

Commandes

Chaînette à billes	Ø4,5 x 6 mm
Moteur	24 V 12 V (batterie)

Couleurs

Blanc et anodisé

Dimensions

Largeur	min.	240 mm 560 mm (moteur)
	max.	3 000 mm
Hauteur	max.	3 000 mm
Poids	max.	1,8 kg (commande 1:1) 4,0 kg (commande 3,5:1) 6,0 kg (moteur)

Benthin GmbH
Osterstader Str. 16
D-27572 Bremerhaven
T +49 471 79 84 0
info@benthin.com

Benthin
11 Brookfield
Duncan Close
Moulton Park
Northampton
NN3 6WL
T +44 1604 490580
info-uk@benthin.com

Benthin Systèmes E.U.R.L
27, Avenue de Montboulon
FR-77165 St. Soupplets
T +33 1 60 61 56 56
info@benthin.fr

© 2021 Benthin® . Sous réserve de fautes d'impression, d'erreurs et de modifications . Version 09-02-2022 . 97000313